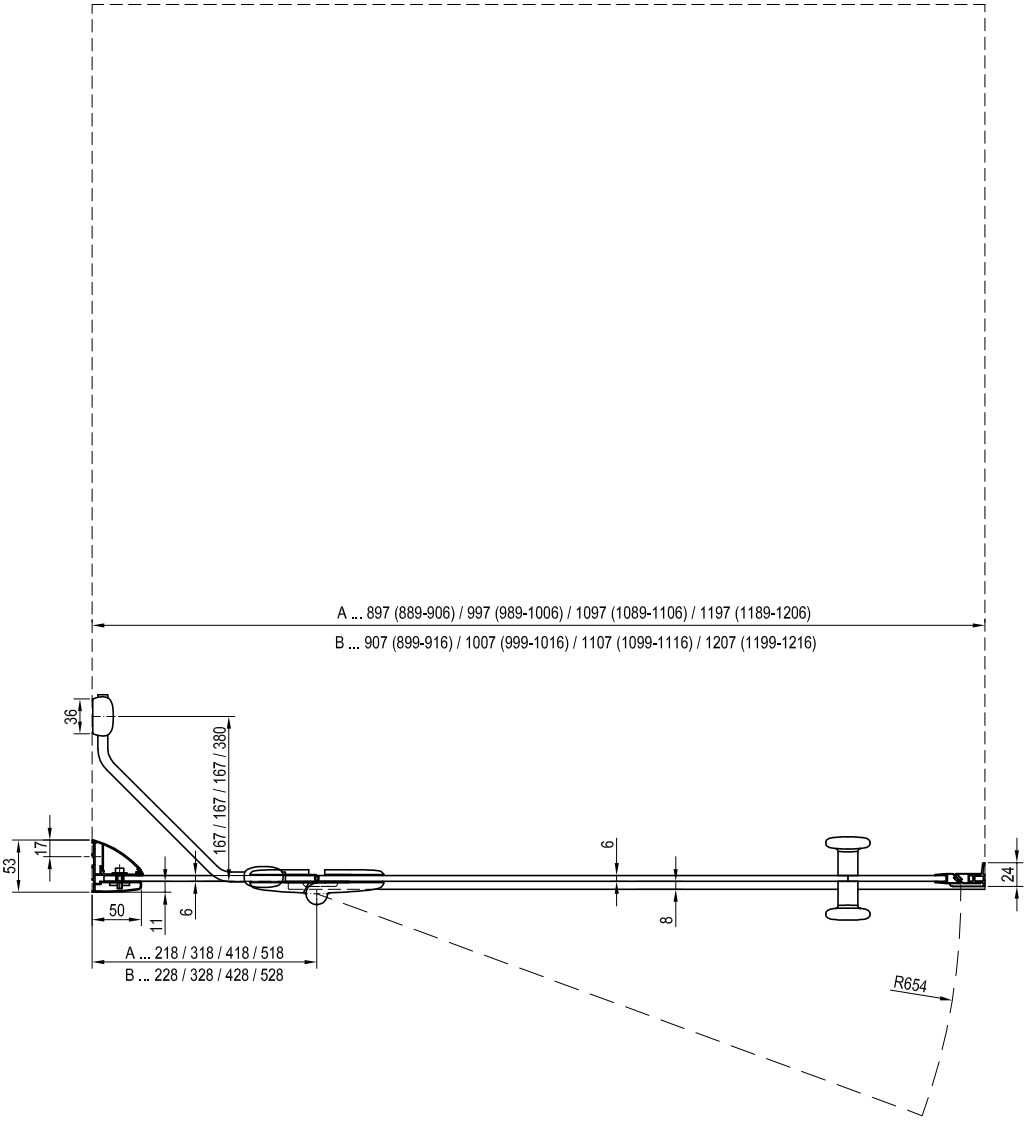
A ... 897 (889-906) / 997 (989-1006) / 1097 (1089-1106) / 1197 (1189-1206)
B ... 907 (899-916) / 1007 (999-1016) / 1107 (1099-1116) / 1207 (1199-1216)
36
167 / 167 / 167 / 380
53
17
50
11
6
6
8
24
A ... 218 / 318 / 418 / 518
B ... 228 / 328 / 428 / 528
R654

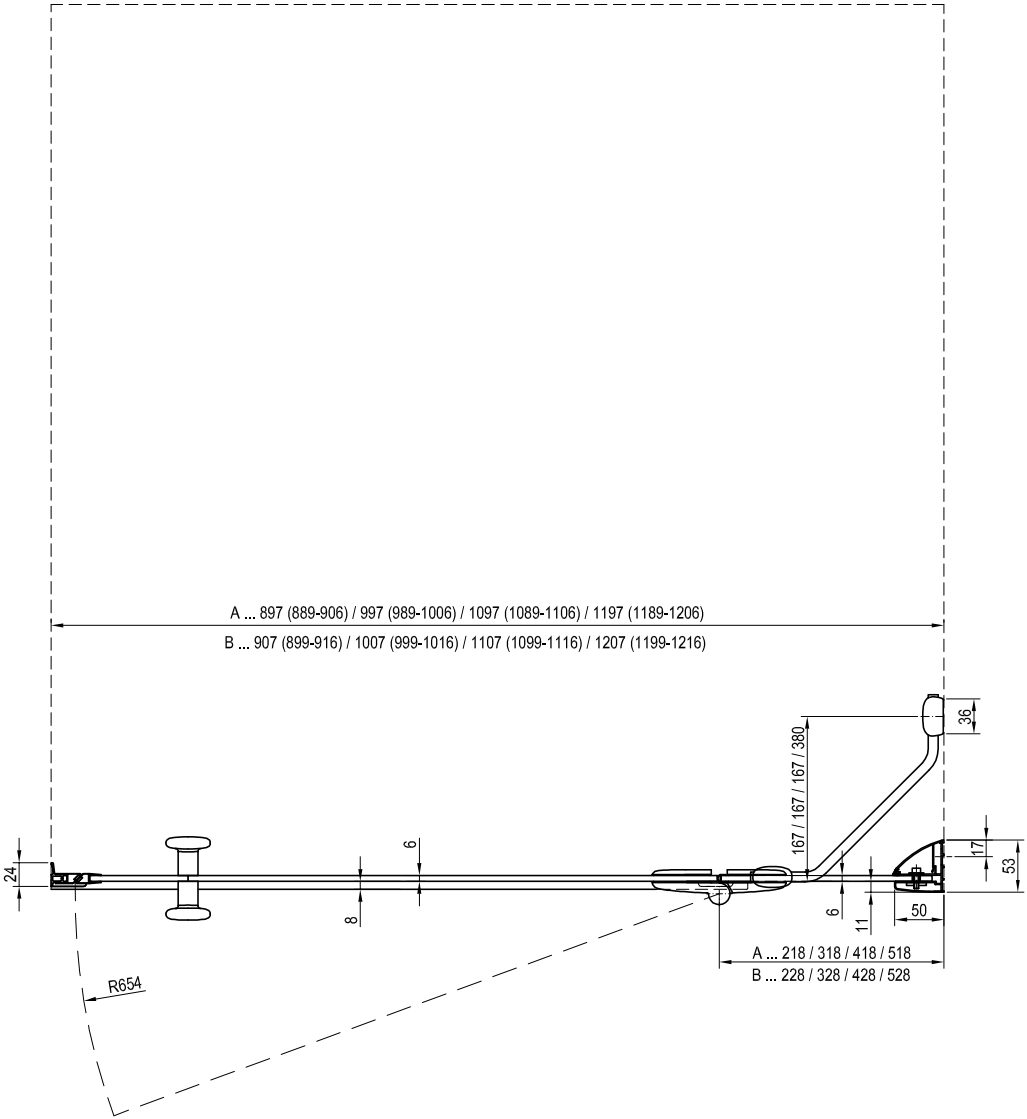
A ... 897 (889-906) / 997 (989-1006) / 1097 (1089-1106) / 1197 (1189-1206)
B ... 907 (899-916) / 1007 (999-1016) / 1107 (1099-1116) / 1207 (1199-1216)
36
167 / 167 / 167 / 380
24
6
8
17
53
6
11
50
A ... 218 / 318 / 418 / 518
B ... 228 / 328 / 428 / 528
R654